NOVIN TAHVIEH KAVIR ARAM

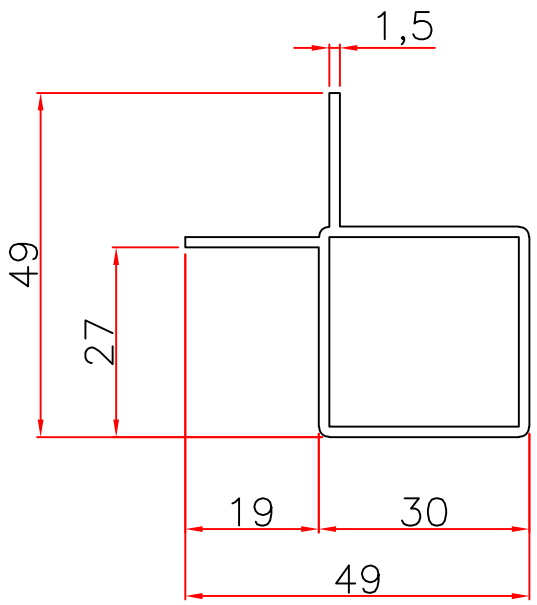

MATERIAL : AL	WEIGHT : 0.6Kg/m	NOVIN TAHVIEH KAVIR ARAM .CO	
GREAD : 6063	SCALE : 1:1		
CODE : 4440050		DATE: 1402-04-20	
		VER.: 1	

پروفیـــــل پنـــج خم۳ســـانتی

FORMATO SIZE A4